Catálogo de Productos

Perfiles de Terminación

NOV 2018

Medidas de los productos sujetas a cambios sin previo aviso.

www.etc.com.ar

PERFILES DE TERMINACION

SOLUCIONES
PARA TERMINACION Y SEGURIDAD

En línea con nuestra política de constante evolución e innovación, lanzamos una nueva línea de productos, Soluciones para terminación. Lanzamos dos productos de una nueva línea que apunta a brindar soluciones a la utilización tanto de nuestro metal desplegado como de chapa perforada. Ambos perfiles se producen atendiendo los espesores totales de nuestro productos orientados a las protecciones y cierres perimetrales. Estos perfiles brindan una opción a las terminaciones tradicionales que hasta el momento ofrecían tanto el metal desplegado como la chapa perforada, dando mejoras estéticas y funcionales a nuestros productos.

PERFIL REDONDO
SOLUCIONES ETC

Perfil Diseñado para su aplicación en Metales Desplegados, especiales para aplicaciones de marcos, puertas, rejas y un sin fin de usos acompañando a metales desplegados.

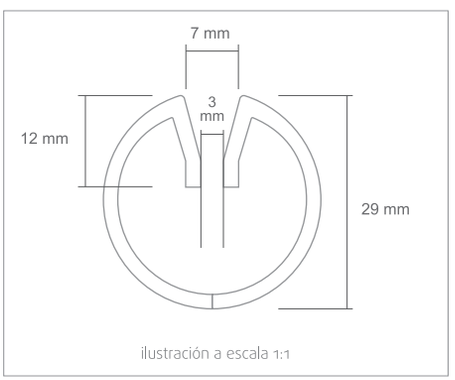

Medidas de los productos sujetas a cambios sin previo aviso.

PERFILES DE TERMINACION

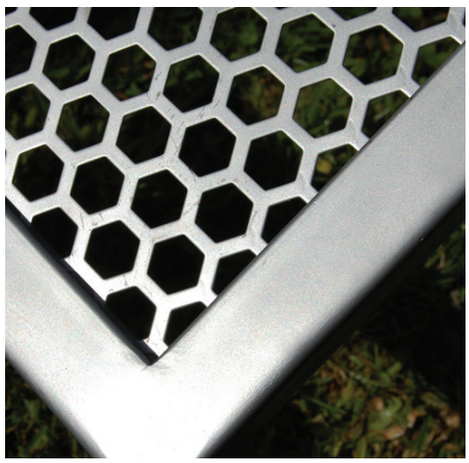

PERFIL RECTANGULAR
SOLUCIONES ETC

Perfil diseñado para su aplicación en Chapa Perforada y Metal desplegado, una solución práctica y económica para dar terminación a barandas, marcos, cerramientos y puertas, dando además una terminación estética desde ambas vistas (exterior e interior).

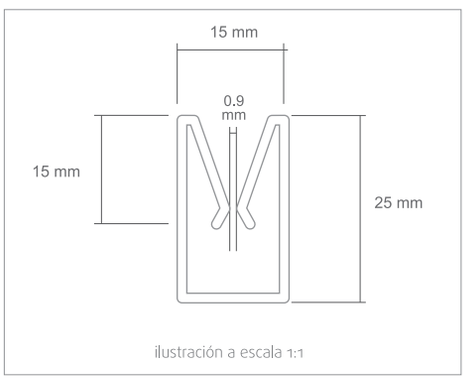

ilustración a escala 1:1

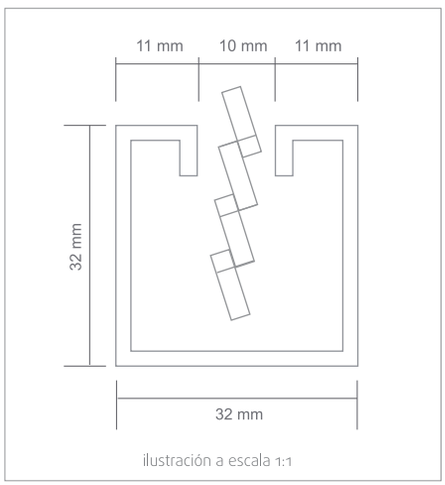

ilustración a escala 1:1

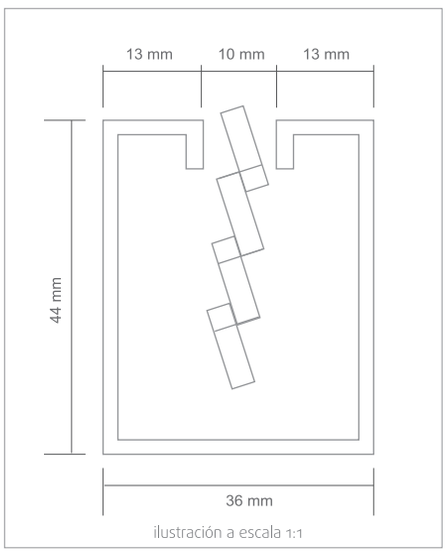

ilustración a escala 1:1

APLICACIONES DE PERFILES
DE TERMINACION Y SEGURIDAD

SE COLOCA LA CHAPA PERFORADA HASTA QUE TOQUE
EL EXTREMO INTERIOR DEL PERFIL

SE COLOCA EL METAL DESPLEGADO HASTA QUE TOQUE
EL EXTREMO INTERIOR DEL PERFIL

ENCUADRE Y ANGULOS
DE PERFILES

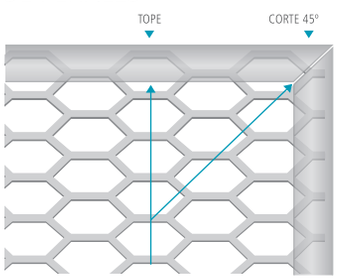

Medidas de los productos sujetas a cambios sin previo aviso.

ETC S. A.
METAL DESPLEGADO CHAPA PERFORADA

ETC APP

En ETC S.A., hemos desarrollado la **ETC APP**, una herramienta que brinda algunas respuestas y cálculos para el metal desplegado y la chapa perforada, dentro de estas calculadoras, hicimos un desarrollo particular orientado a nuestros distribuidores y departamentos de ingeniería/técnicos para dar una rápida respuesta cuando la consulta es la capacidad de la carga de uno de nuestros productos.

Junto con el IMAE de Rosario (Ing. Marcelo Del Río), hemos estudiado tanto nuestros modelos de metal desplegado como de soluciones de escaleras y plataformas, para hacer más eficiente el uso de los productos, minimizando estructura y bajando el consecuente costo.

La función de la **ETC APP** es sugerir productos que con menor subestructura permitan resolver pasarelas, descansos y escaleras, con menor peso por metro cuadrado y consecuentemente menor costo, conservando las mismas capacidades de carga que productos alternativos. Ganando además en capacidad de seguridad, transparencia visual, no acumulación de líquidos y las demás ventajas conocidas del metal desplegado.

Con tres datos: distancia entre apoyos, kN de carga y si la carga va a estar concentrada y distribuida ya tenés lo necesario para sugerir un producto.

Te invitamos a descargarla y probarla!

Descarga nuestra aplicación
ETC App y busca tu mejor solución.

GET IT ON Google Play
Download on the App Store

CALIDAD

En el año 2018 se realizó la transición a la nueva versión de la norma ISO9001:2015